第68回　全日本高等学校選手権大会県予選
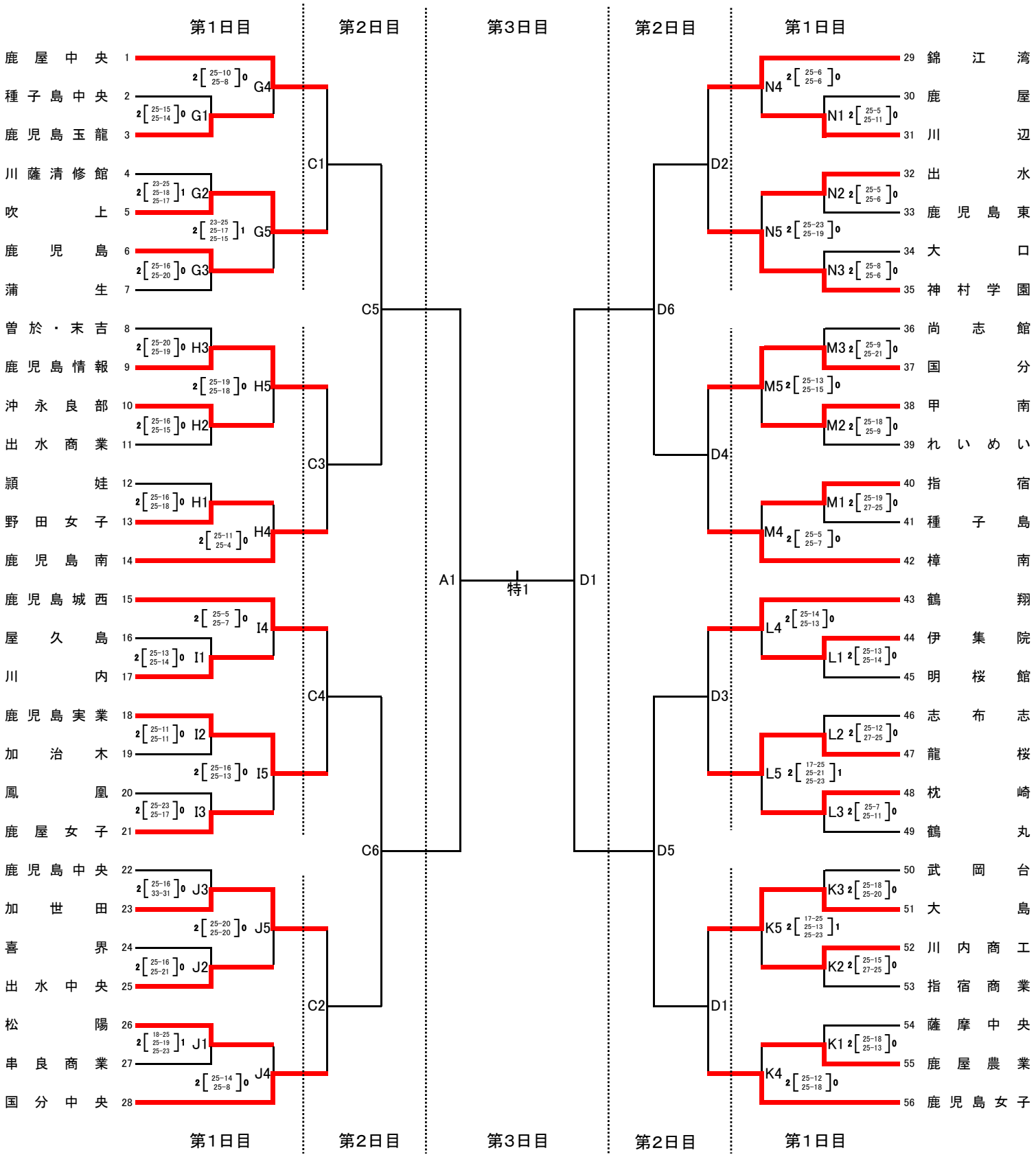
期　　日：平成27年10月30日（金）～11月1日（日）　　《女子の部》　　会　　場：いちき串木野市総合体育館　A・C・D・特
試合開始：3日間とも9：40　　牧園アリーナ　G・H・I・J
開館時間：3日間とも全会場8：00　　吉田文化体育センター体育館　K・L・M・N