鹿 児 島 県 バ レ ー ボ ー ル リ ー グ ト ー ナ メ ン ト

期　　日：平成31年2月3日（日）　　会　　場：日吉総合体育館
試合開始：9時30分

《女子の部》

優　　勝　鹿児島銀行 レジオンウィングス

準 優 勝　鹿児島中央クラブ

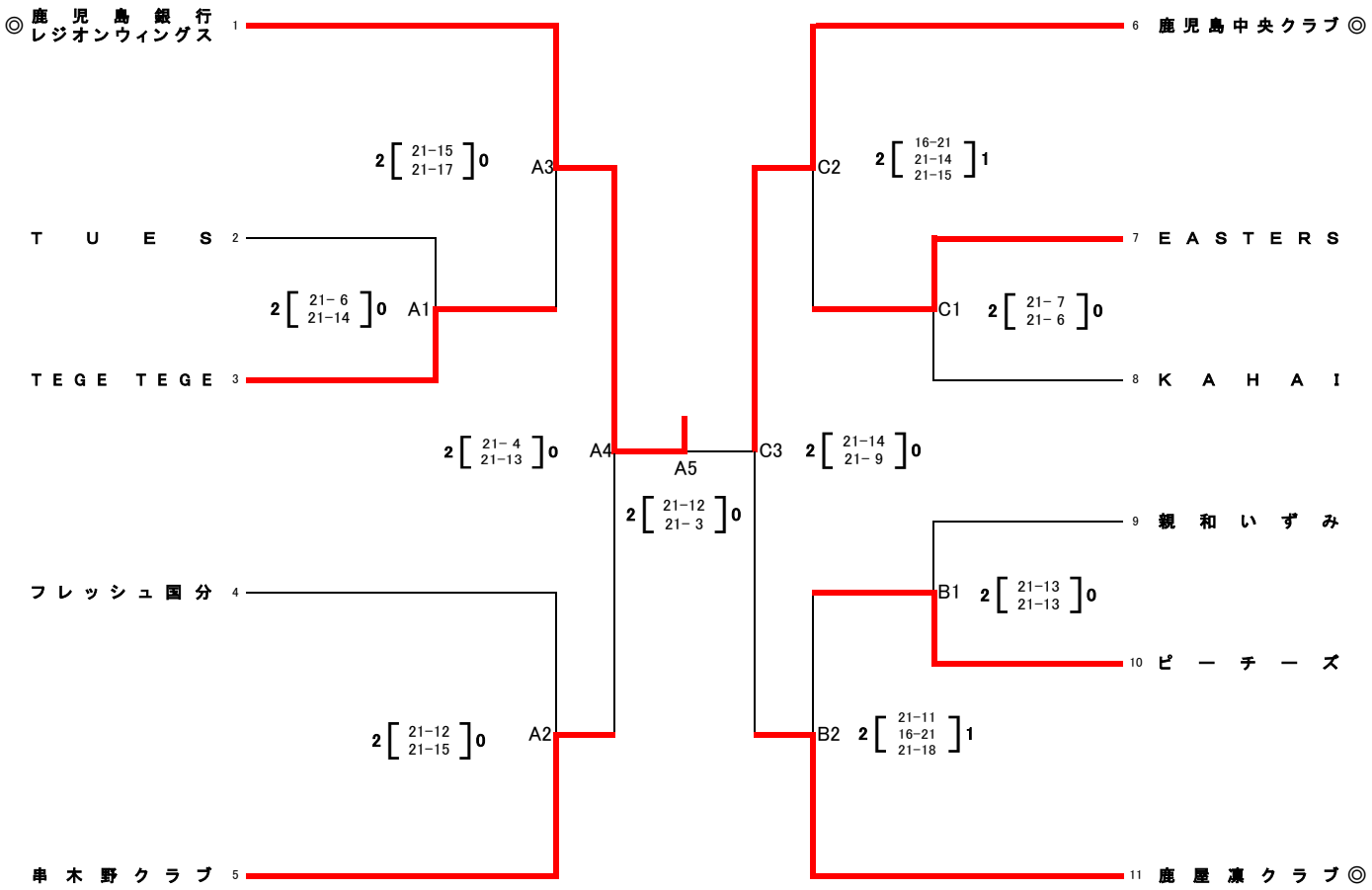

女子1部・2部入れ替え戦

	21	－	0	
EASTERS	21	－	0	いぶすきくらぶ

棄権

※　◎は**第1試合の副審・記録・線審**になっていますので，時間に遅れないようにして下さい。2試合目以降は，負けチームにお願いします。
（注）(1) 各会場，第1試合目のチームで会場設営をお願いします。開館時間は，8時30分です。
(2)体育館の使用については，使用規定を厳守してください。
(3)本大会使用球については，カラーボール（モルテン）を使用する。
(4)各チームで持ち込まれた弁当等の空箱・空缶等は，責任をもってお持ち帰り下さい。
(5)喫煙は決められた場所で行ってください。