第69回　全日本高等学校選手権大会県予選

期　　日：平成28年11月1日（火）～11月3日（木）　　《男子の部》　　会　　場：鹿児島アリーナ：A・B・C・D・E・F・特

試合開始：3日間とも9：40
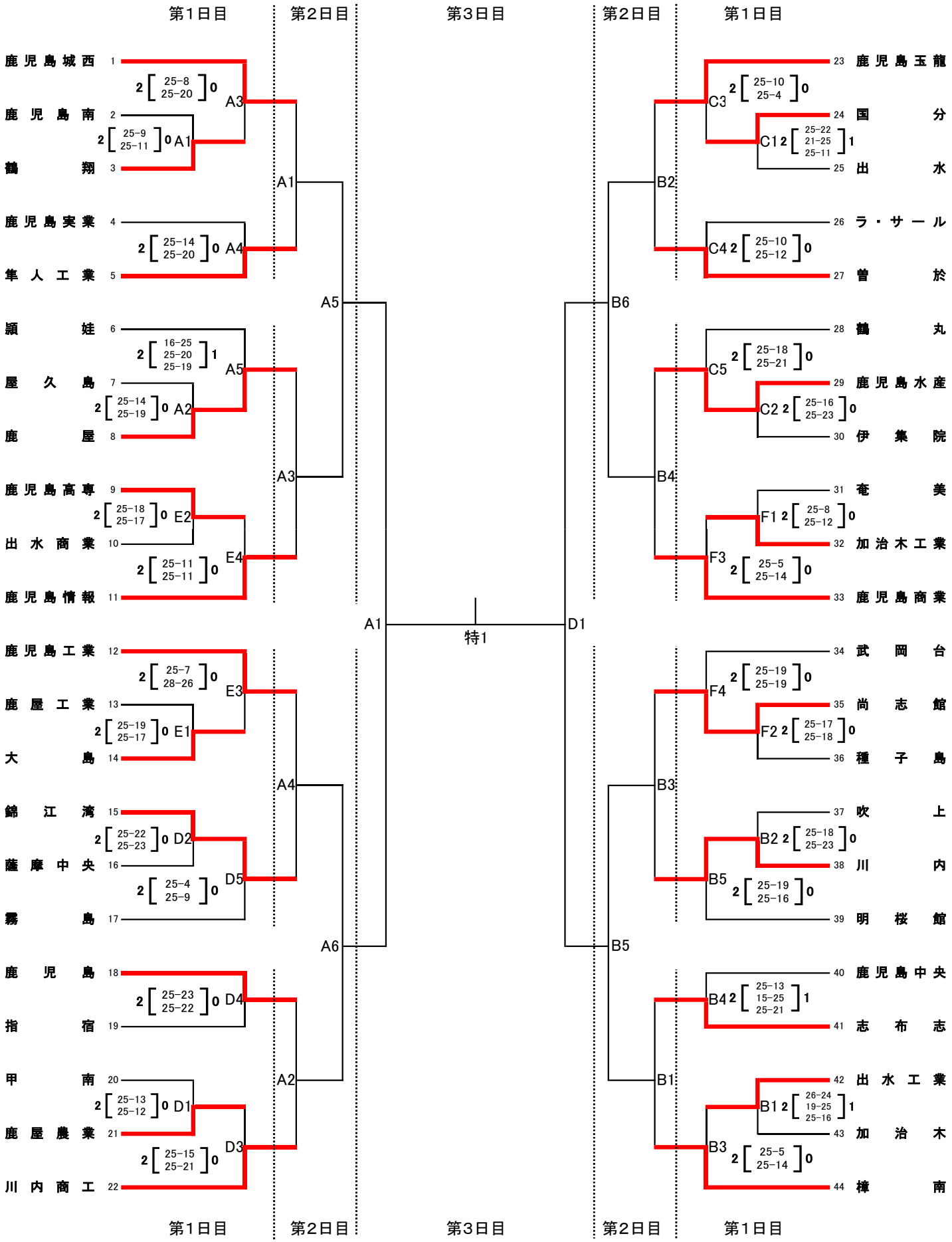
開館時間：3日間とも全会場8：30