全九州バレーボール総合選手権大会（高校の部）県予選会
（兼　第72回国民体育大会選手選考会）

期　　日：平成29年4月22日（土）～23日（日）
試合開始：2日間とも9：40
開館時間：2日間とも全会場8：00

会　　場：いちき串木野総合体育館(2日)　C・D
吹上浜公園体育館　I・J・K・L
横川体育館　M・N・O・P
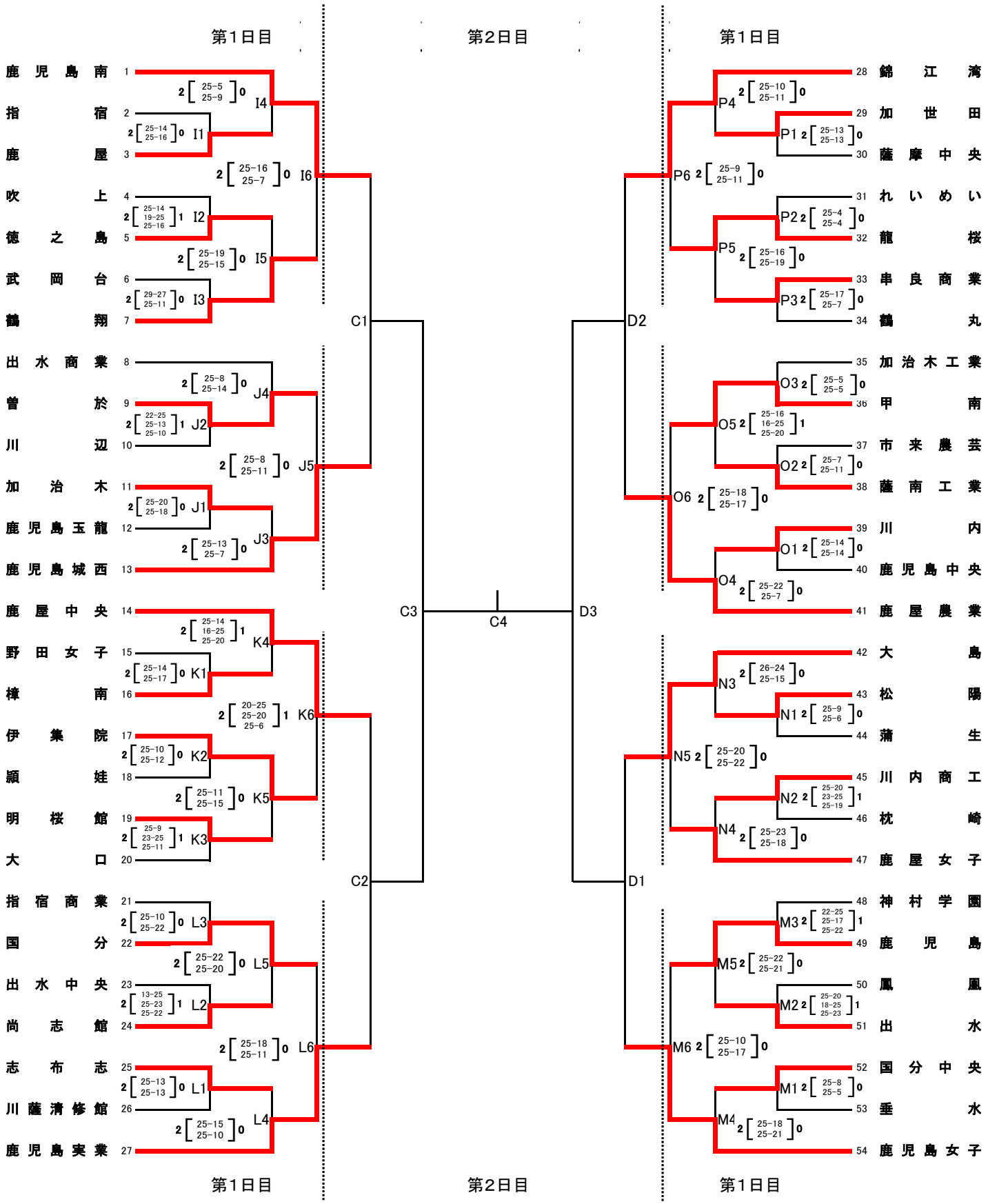
《女子の部》