平成30年度　全九州バレーボール総合選手権大会（高校の部）県予選会　大会結果

期　　日：平成30年4月21日（土）～22日（日）
試合開始：2日間とも9：40
開館時間：2日間とも全会場8：00

会　場：いちき串木野総合体育館(2日)：A・B・C・D
鹿児島商業高校体育館　　：E・F
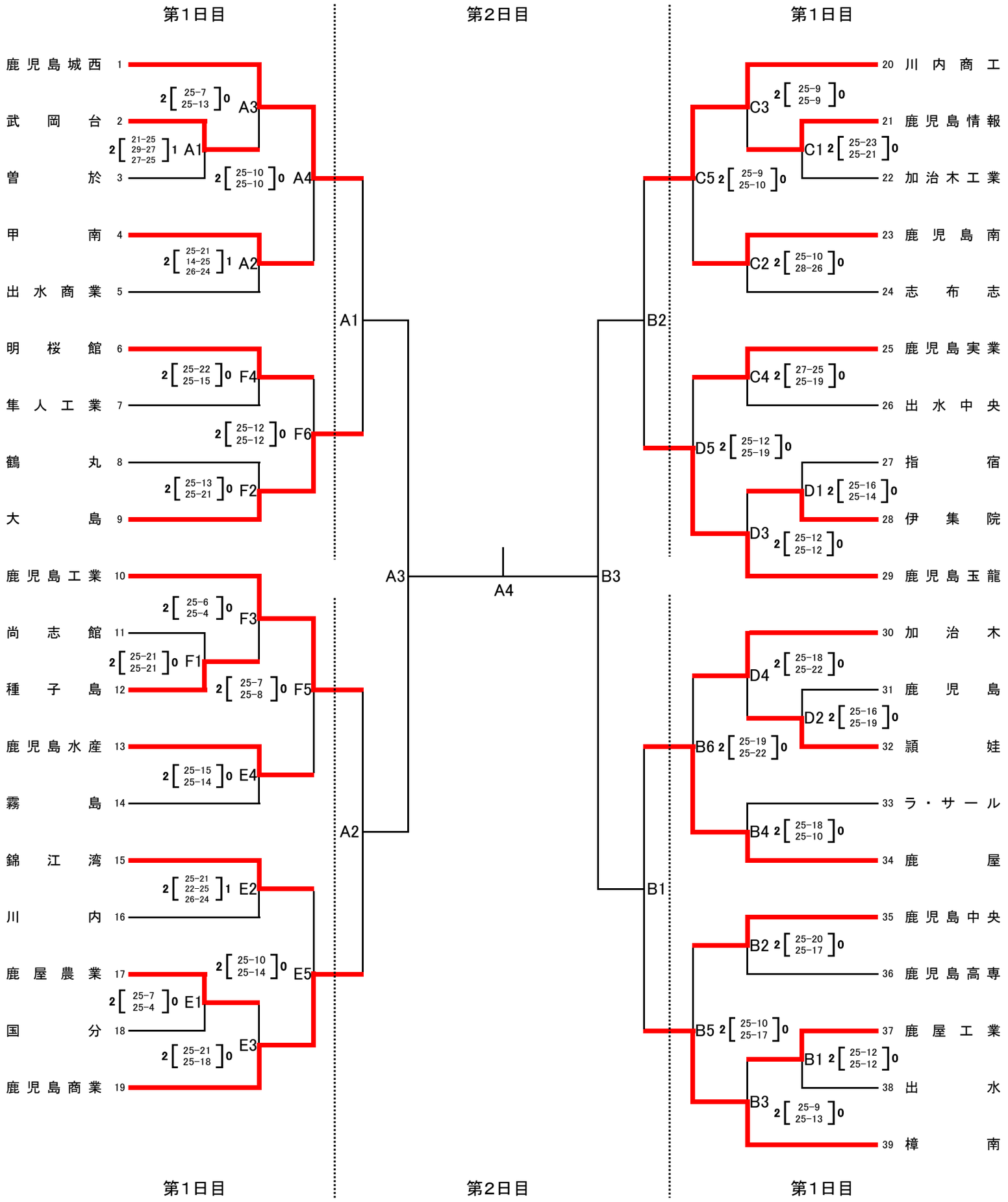
《男子の部》