平成30年度　全九州バレーボール総合選手権大会（高校の部）県予選会　大会結果

《女子の部》

期　　日：平成30年4月21日（土）～22日（日）
試合開始：2日間とも9：40
開館時間：2日間とも全会場8：00
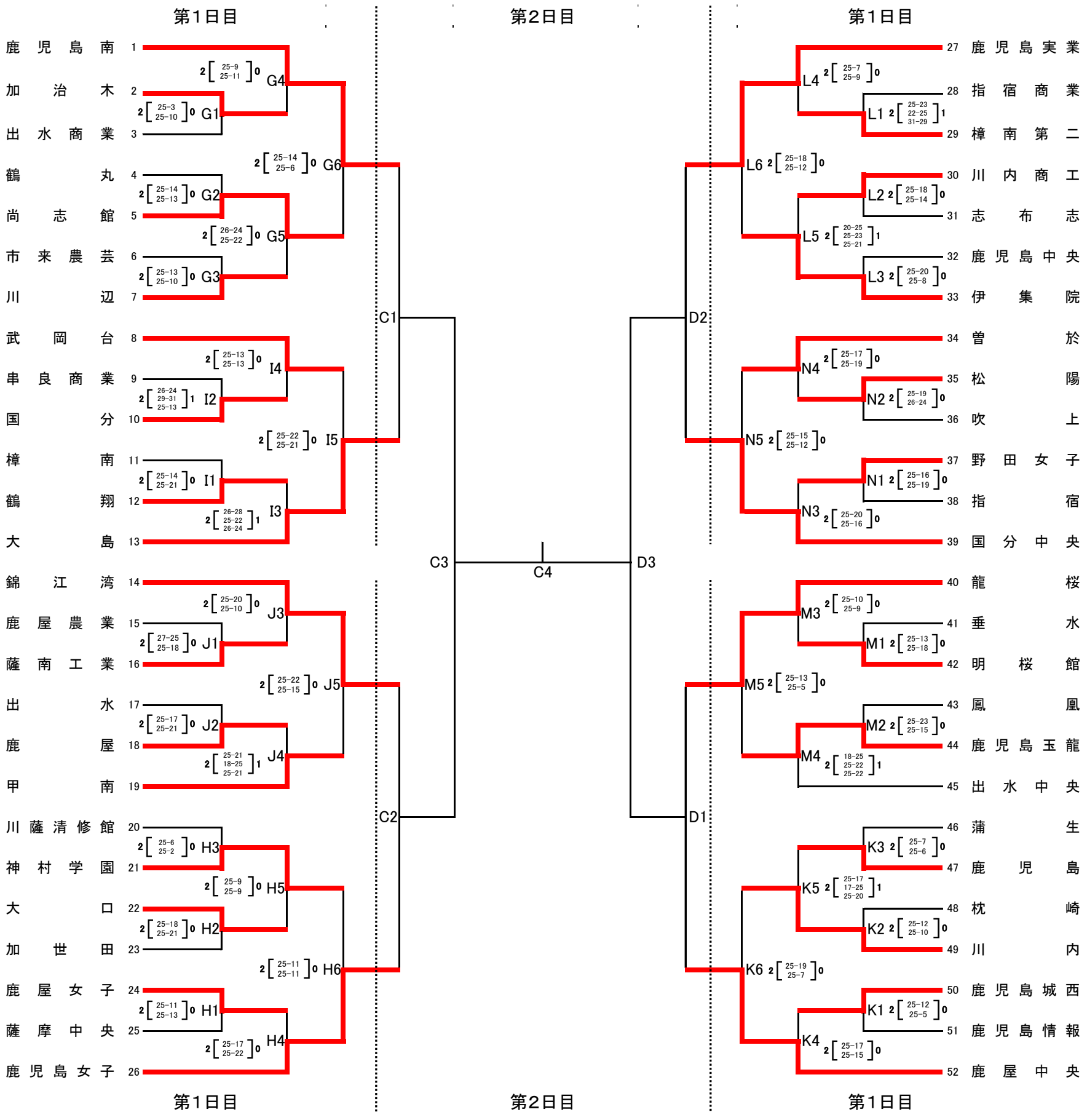
会　場：いちき串木野総合体育館　：　C・D
伊集院総合体育館　：　G・H・I・J
横川体育館　：　K・L・M・N