第３８回全日本バレーボール小学生大会 鹿児島県大会

期　　日：平成30年6月23日(土)～6月24日(日)
開 会 式：9:15～　試合開始：9:45～

【 混合の部 】

会場：第１日目 喜入総合体育館：ＡＢＣＤ
第２日目 横川総合体育館：ＣＤ

第１日目 喜入総合体育館 ＡＢ　　第２日目 横川総合体育館 ＣＤ　　第１日目 喜入総合体育館 ＣＤ

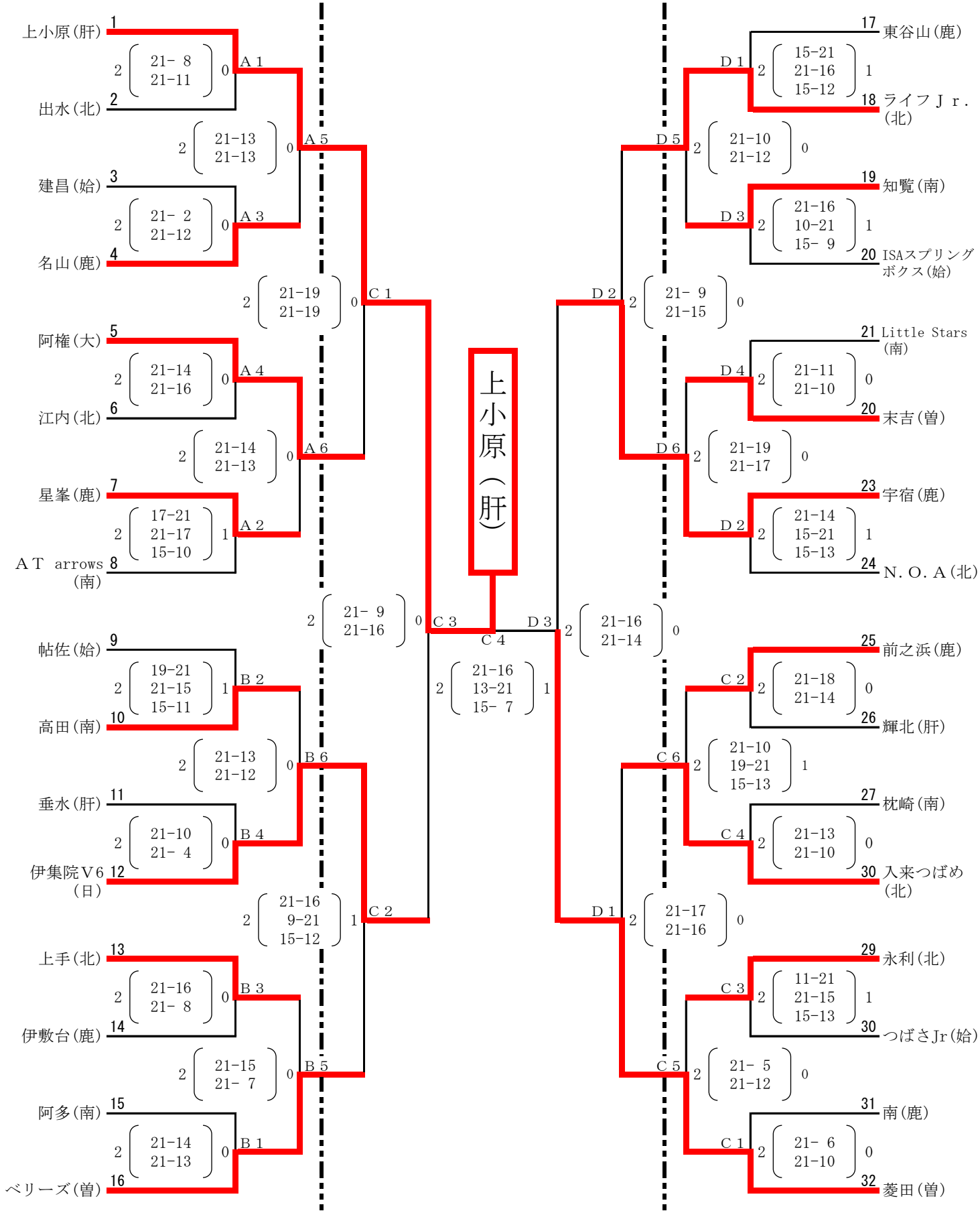

※１日目の１試合目の審判は、各コートとも３試合のチームが合同で補助員となり、以後は敗者チームが担当となります。
　２日目の１試合目の審判は、２試合目のチームが合同で行い、以後は敗者チームが担当となります。