平成３０年度　第４６回　鹿児島県スポーツ少年団バレーボール競技別交歓大会

日時　平成３０年１２月２３日(日)　　場所　牧園アリーナ
受付　午前8時30分　　監督会議　　午前8時40分　　試合開始　　午前9時25分

【　女　子　パ　ー　ト　】

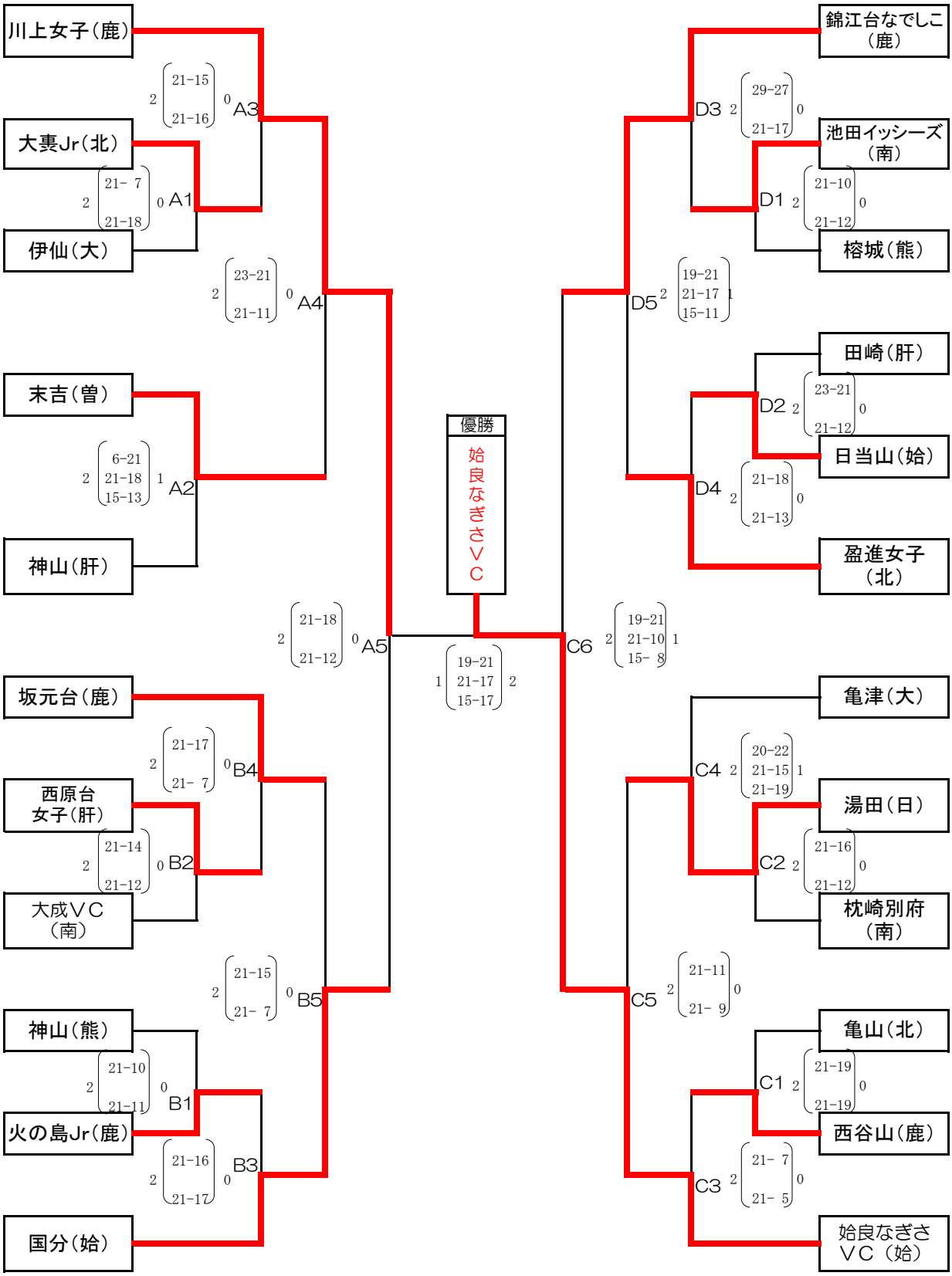

平成３０年度　第４６回　鹿児島県スポーツ少年団バレーボール競技別交歓大会

日時　平成３０年１２月２３日(日)　　場所　姶良総合体育館

受付　午前8時30分　　監督会議　　午前8時40分　　試合開始　　午前9時25分

【男子パート】

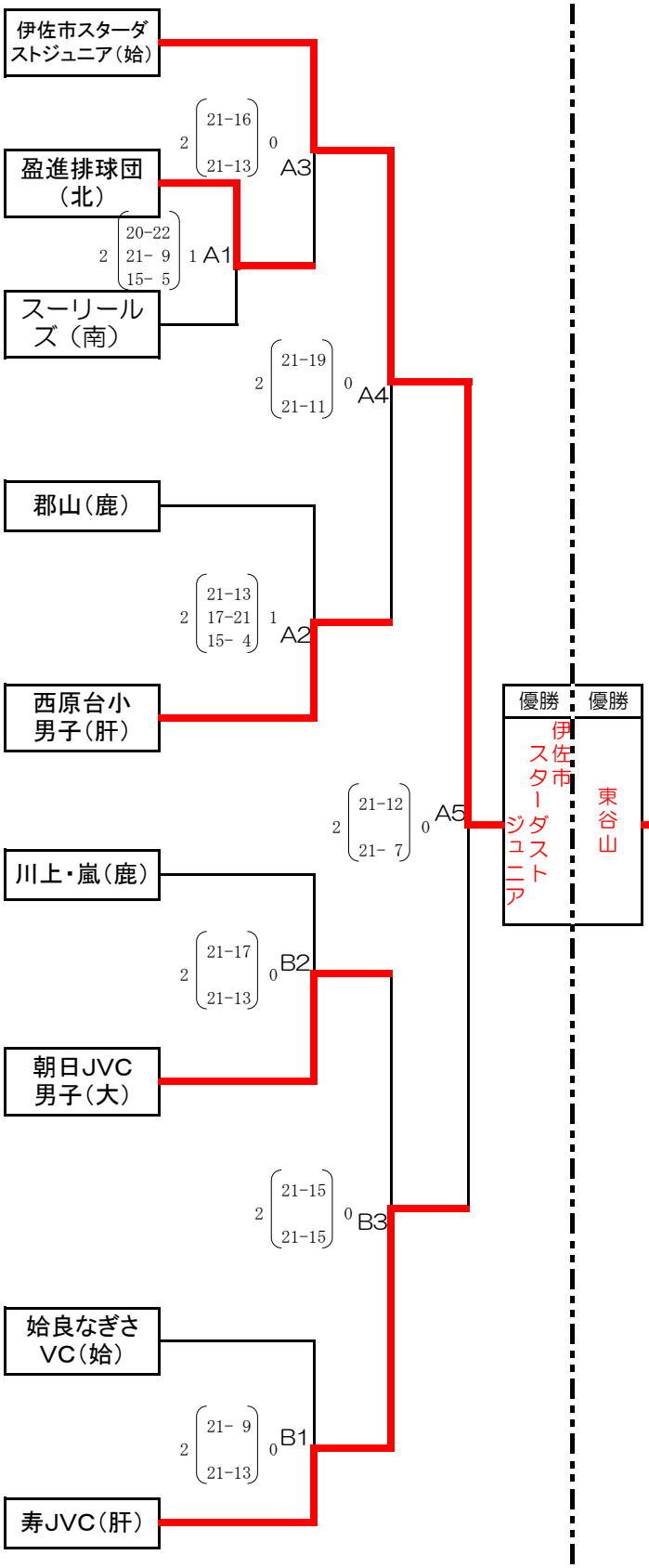

【混合パート】

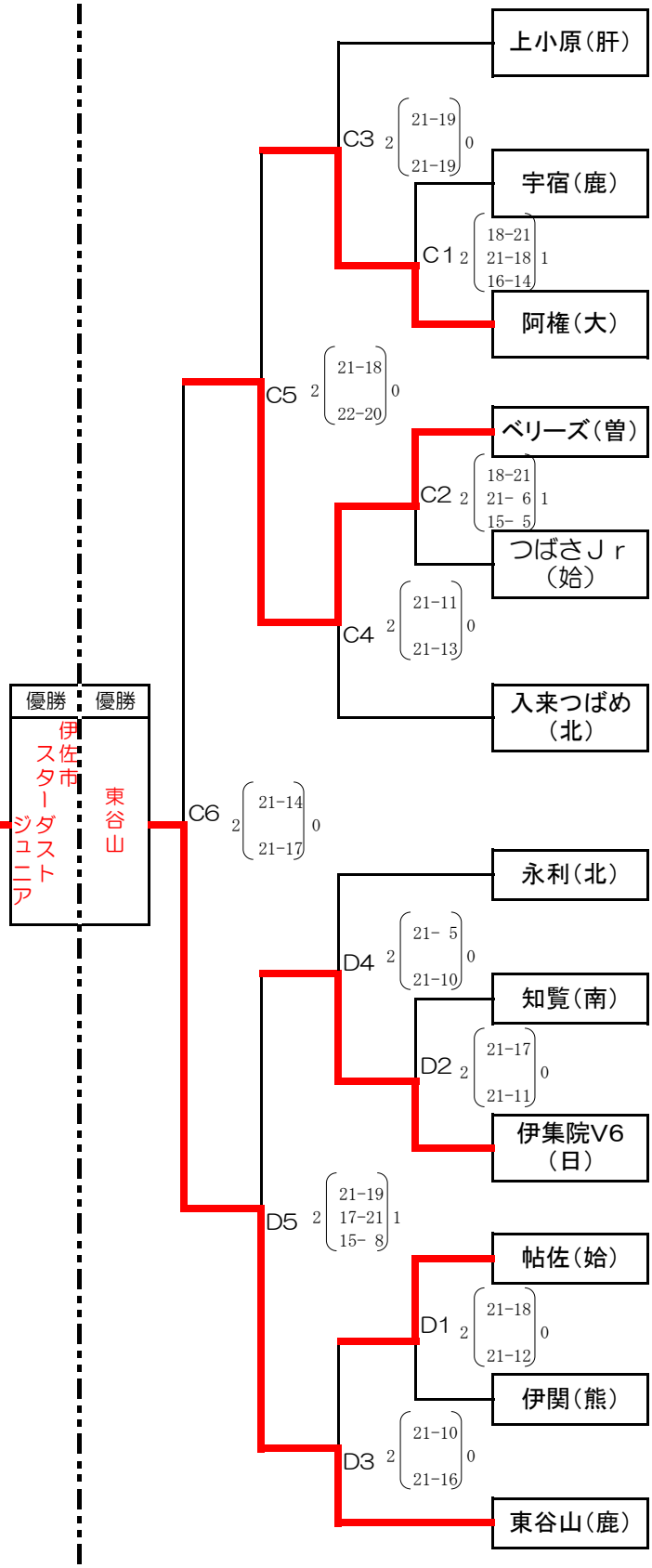

!