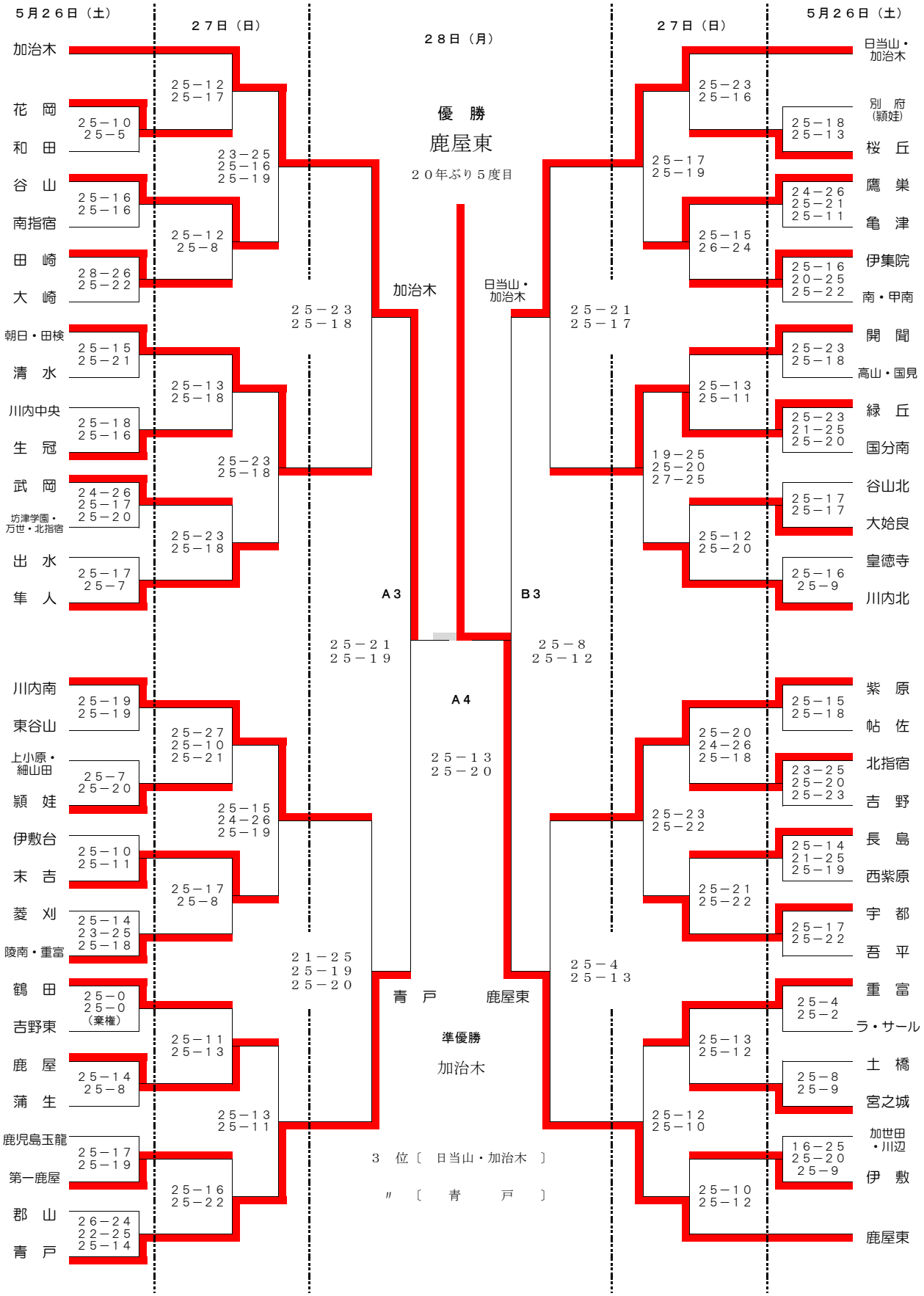第４４回　県中学校バレーボール大会（男子の部）