第17回 全日本社会人西ブロック男女優勝大会 県予選会

期　　日：平成30年7月15日（日）　　会　　場：阿久根市総合体育館
試合開始：9時30分

《男子の部》

優　　勝 リターンズ出水
準優勝 アサヒ SPIRITS

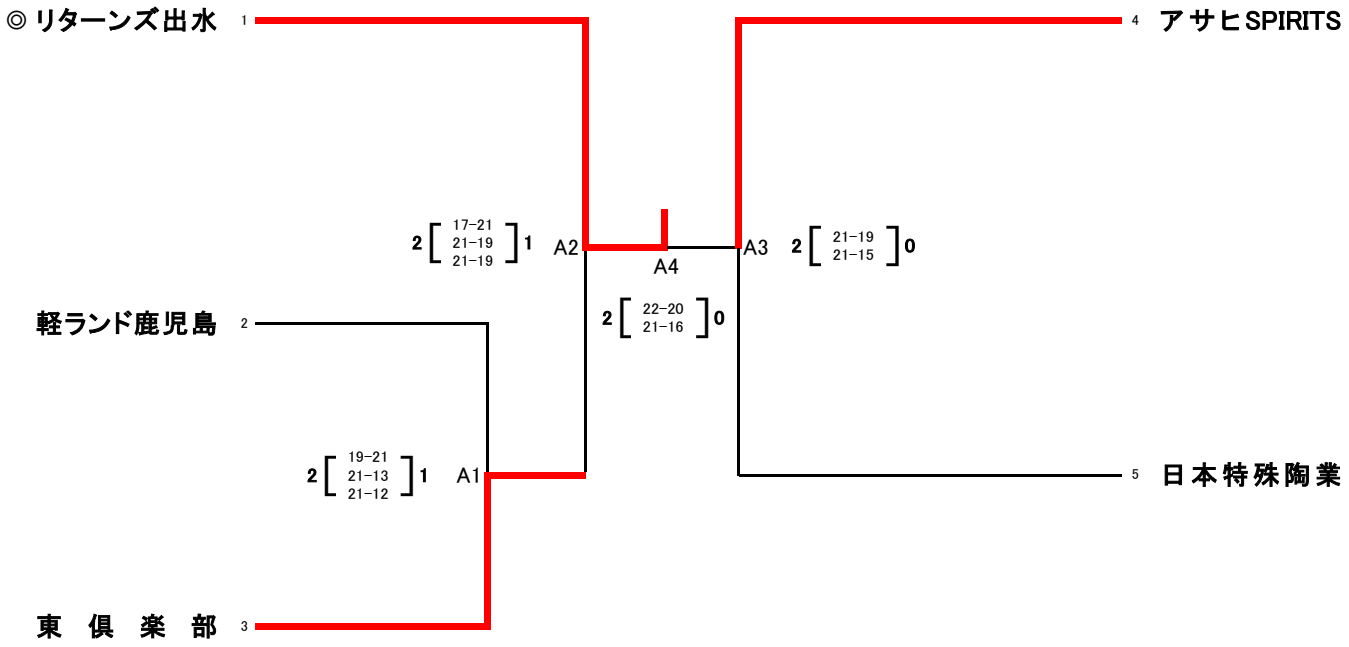

※　◎は**第1試合の副審・記録・線審**になっていますので，時間に遅れないようにして下さい。2試合目以降は，負けチームにお願いします。
（注）(1) 各会場，第1試合目のチームで会場設営をお願いします。開館時間は，8時30分です。
(2)体育館の使用については，使用規定を厳守してください。
(3)本大会使用球については，カラーボール（ミカサ）を使用する。
(4)各チームで持ち込まれた弁当等の空箱・空缶等は，責任をもってお持ち帰り下さい。
(5)喫煙は決められた場所で行ってください。

【全日本社会人西ブロック男女優勝大会】
上位2チームを県代表として推薦する。
開催期間：平成30年10月19日(金)～10月21日(日) ・・・奈良県桜井市 他