第48回（令和2年度）鹿児島県高等学校新人バレーボール競技大会（全九州選抜大会予選）【結果】

【女子の部】

期　　日：令和3年1月23日（土）～25日（月）

期　日	試合開始	開館時間
1／23(土)	9:00	8:00
1／24(日)	9:00	8:00
1／25(月)	9:40	8:30
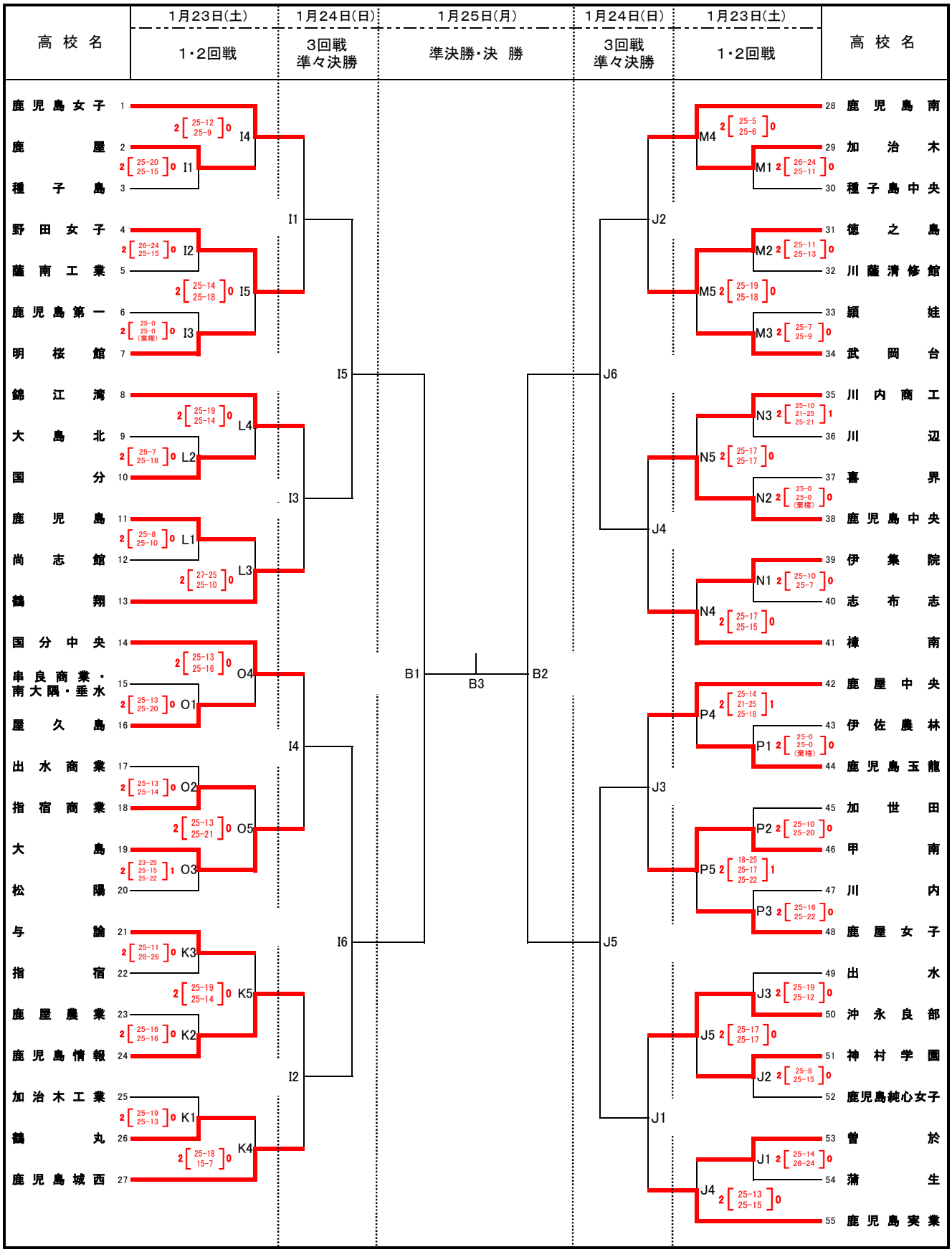
会　　場：西原商会アリーナ(鹿児島アリーナ)　：B
吹上浜公園体育館　：I・J
伊集院総合体育館　：K・L
鹿児島南高校体育館　：M・N
鹿児島玉龍高校体育館　：O・P