第48回（令和2年度）鹿児島県高等学校新人バレーボール競技大会（全九州選抜大会予選）【結果】

【男子の部】

期　　日：令和3年1月23日（土）～25日（月）

期　日	試合開始	開館時間
1／23(土)	9:00	8:00
1／24(日)	9:00	8:00
1／25(月)	9:40	8:30
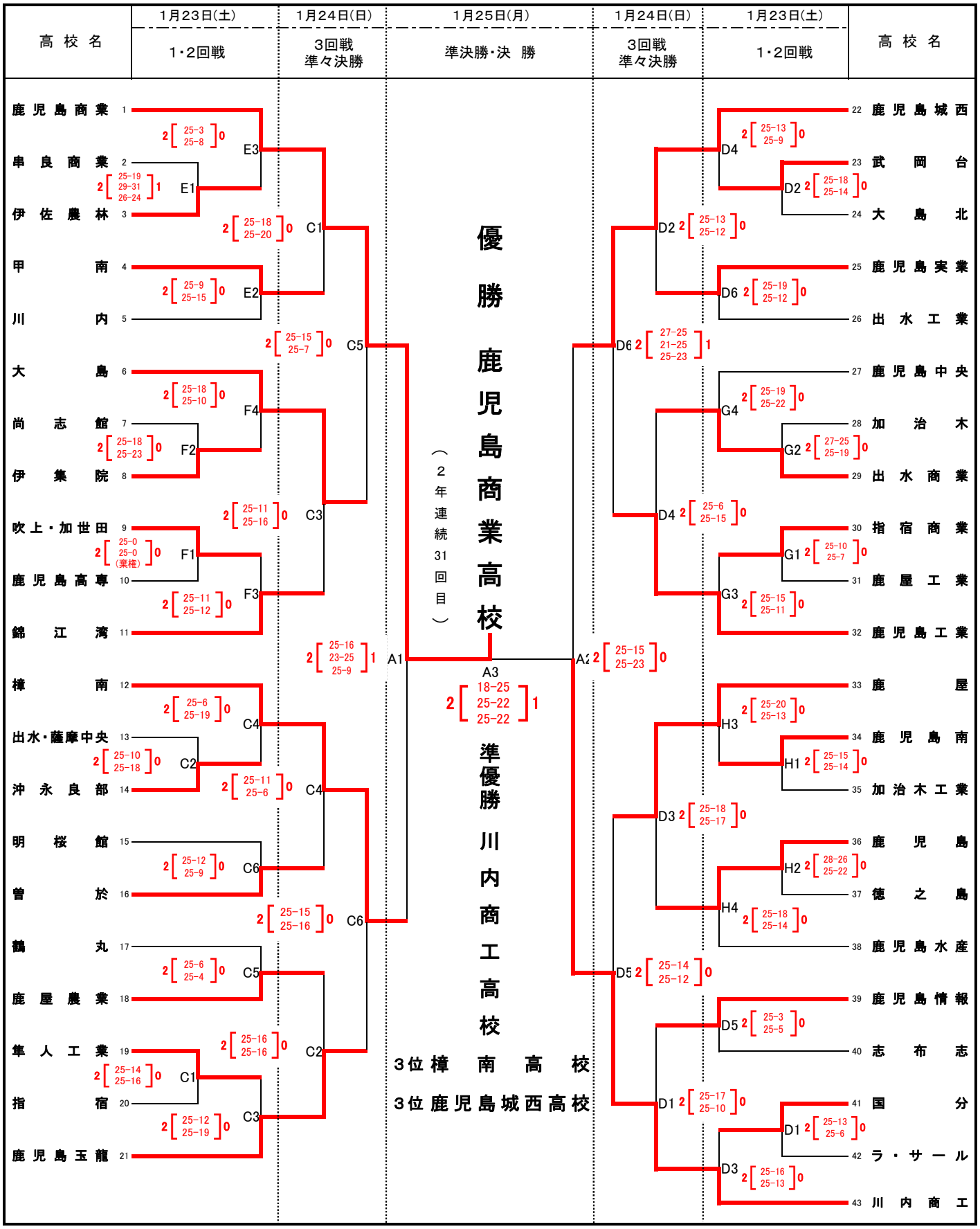
会　　場：西原商会アリーナ(鹿児島アリーナ)：A
吉田文化体育センター：C・D
鹿児島商業高校体育館：E・F
鹿児島工業高校体育館：G・H