令和5年度　全九州バレーボール総合選手権大会（高校の部）県予選会 【結果】

期　　日：令和5年4月15日（土）～16日（日）
試合開始：2日間とも9：40
開館時間：2日間とも8：00

会　場：牧園アリーナ　：C・D
伊集院総合体育館：M・N・O・P
鹿児島女子高校　：Q・R
鹿児島南高校　：S・T

【女子の部】

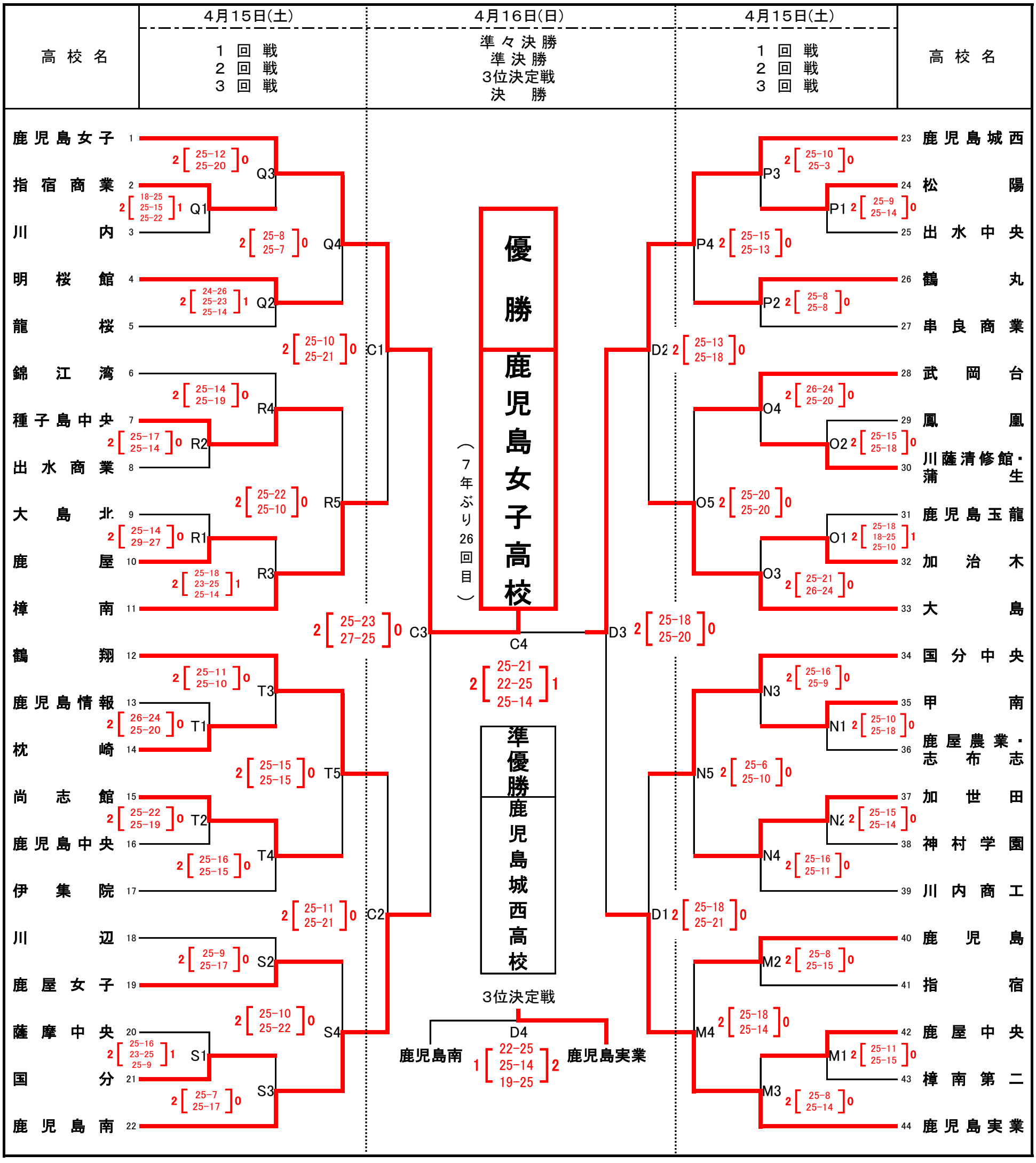

※　全九州総合選手権大会（男女各3チームを推薦予定）　期日：5月12日（金）～5月14日（日）　開催地：大分県