令和８年度　第５９回九州中学校バレーボール競技大会　　決勝トーナメント　　【 男子の部 】
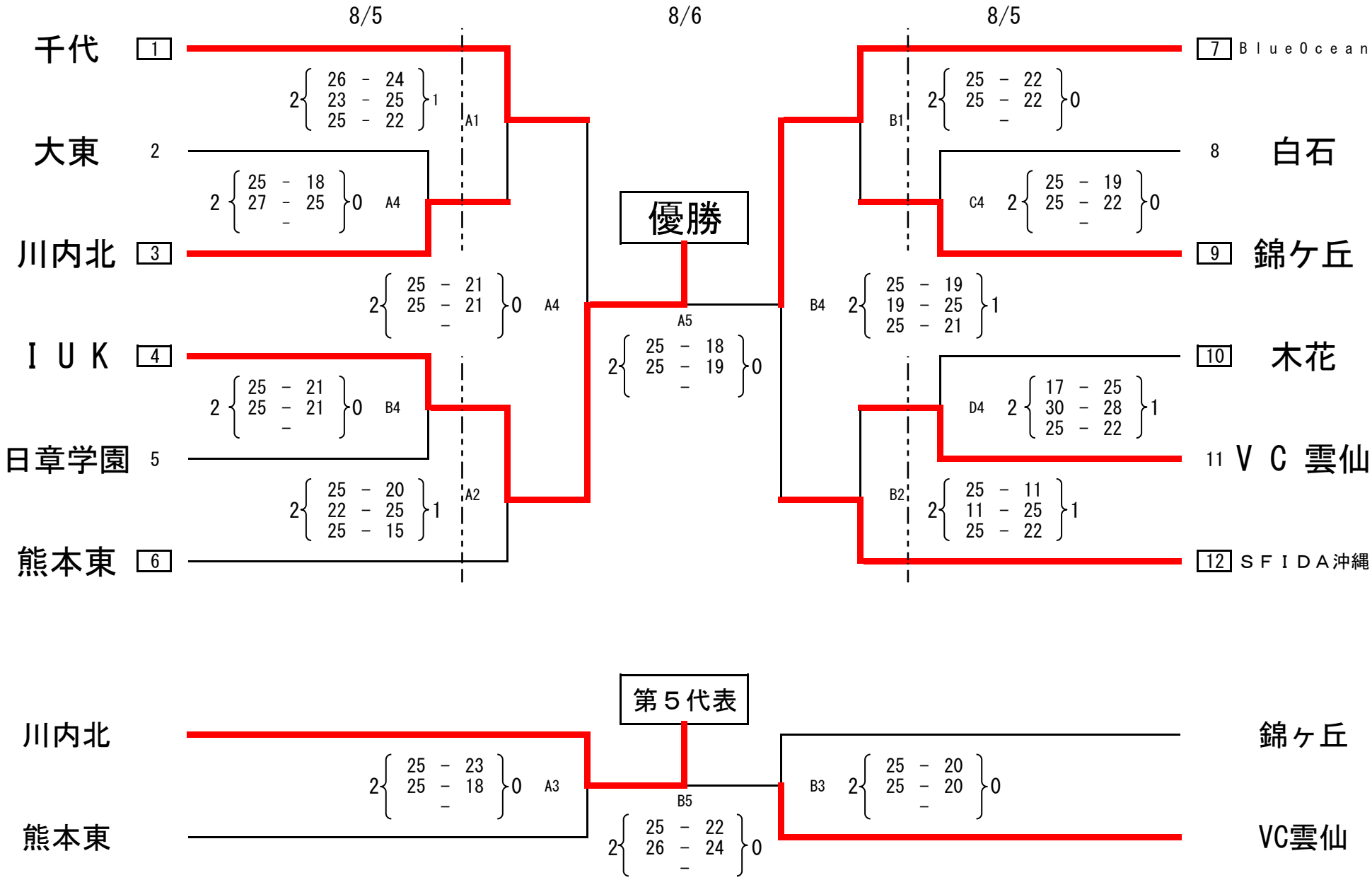
（　吉田文化体育センター　A・B　）