令和4年度　第75回鹿児島県高等学校バレーボール競技大会（全国・九州大会予選）≪結果≫

期　　日：令和4年5月28日（土）～30日（月）
試合開始：3日間とも9：40
開館時間：8：00

会　場：西原商会アリーナ　：B
いちき串木野市総合体育館　：K・L・M・N
伊集院総合体育館　：O・P・Q・R
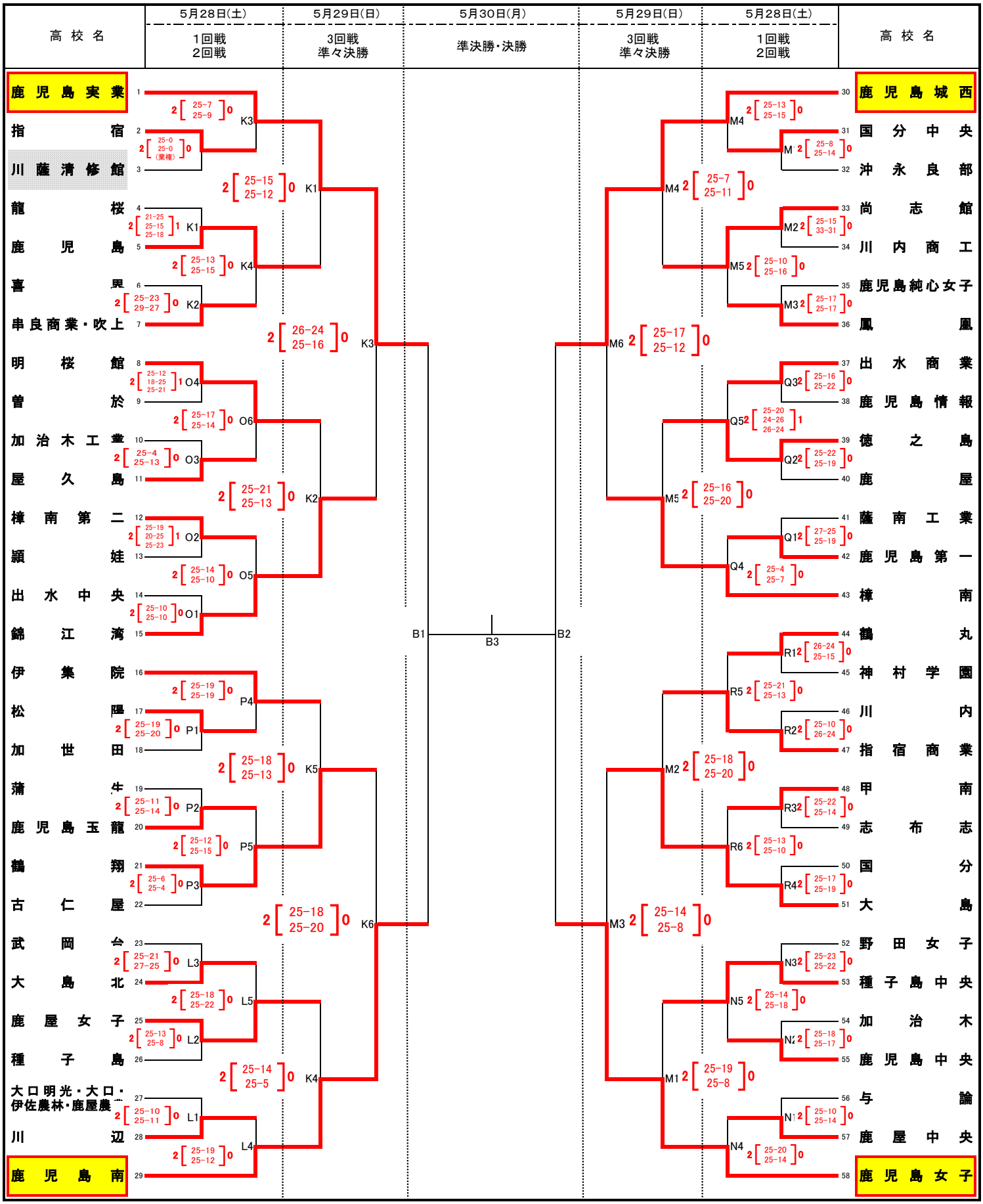
【女子の部】