# 令和5年度　天皇杯・皇后杯全日本バレーボール選手権大会　県予選会【結果】

期　　日：令和5年7月1日（土）・2日（日）
開館時間：8：00
試合開始：9：40

会　場：吉田文化体育センター　　：A
いちき串木野市総合体育館　：E・F・G・H

## 【男子の部】

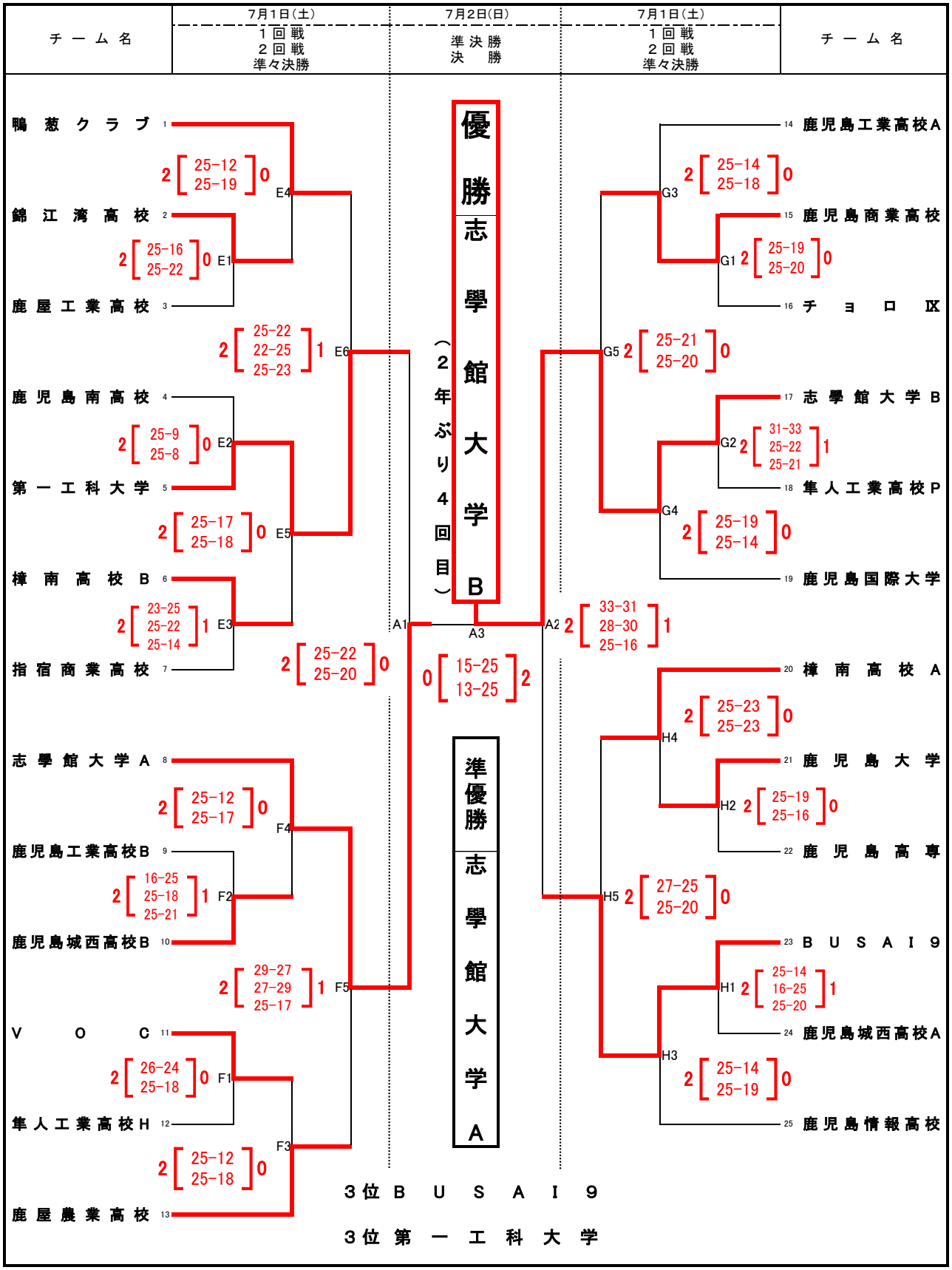


【天皇杯・皇后杯全日本選手権大会九州ブロックラウンド】（男女各1チームを推薦予定）
＜男女＞（1）期　日：令和5年9月23日（土）～9月24日（日）
（2）開催地：佐賀県