令和6年度　全九州バレーボール総合選手権大会（高校の部）県予選会 【組合せ】

期　　日：令和6年4月20日（土）～21日（日）
試合開始：2日間とも9：40
開館時間：2日間とも8：00

会　場：いちき串木野市総合体育館　：C・D
牧園アリーナ　：I・J・K・L
横川体育館　：M・N・O・P

【女子の部】

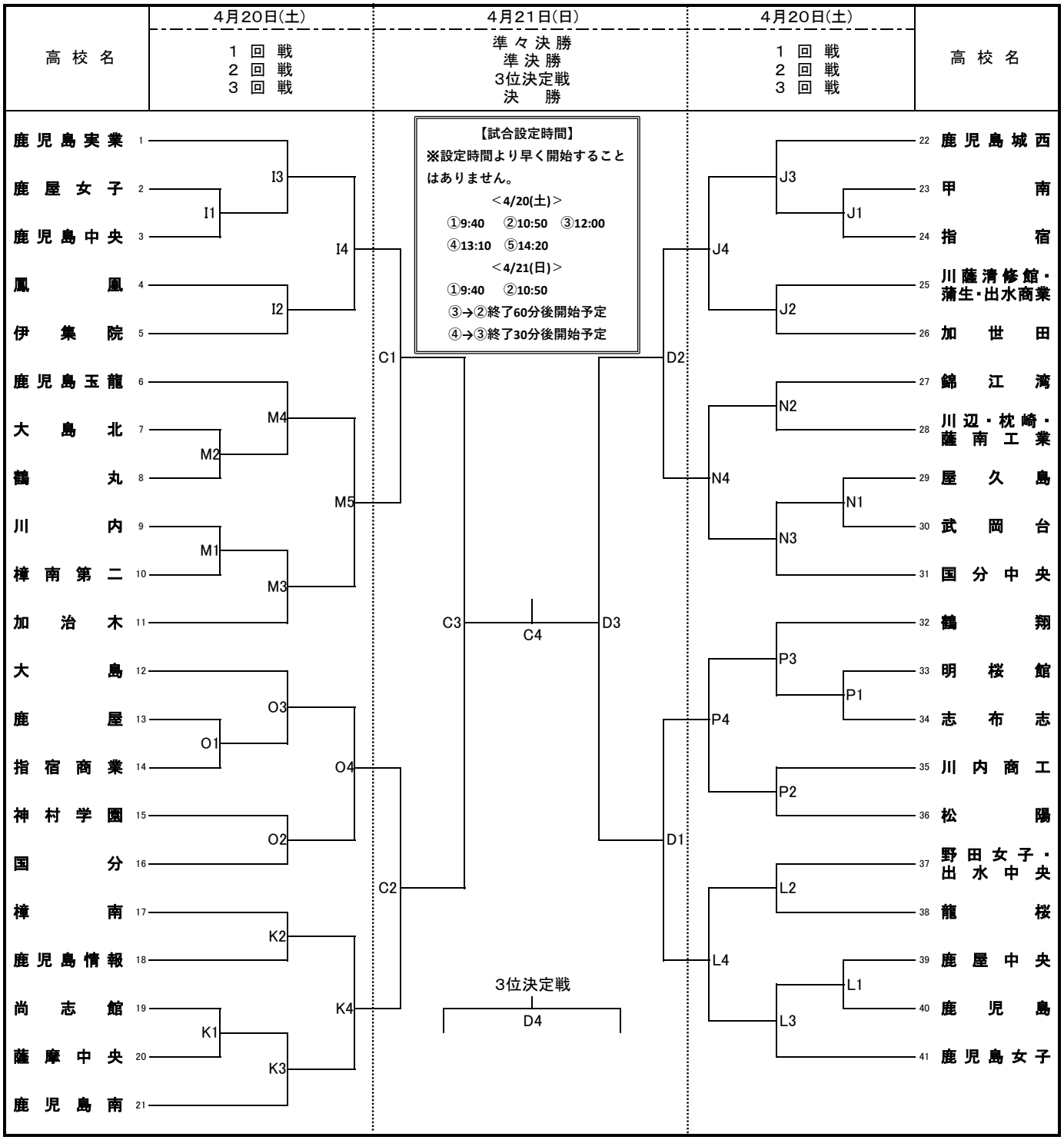

（1）　第1日目の第1試合ー線審・記録　　2試合目以降は，前試合の負けチーム
　　Iコート：鳳凰，伊集院　　Jコート：清・蒲・出商，加世田　　Kコート：樟南，鹿児島情報　　Lコート：野女・出中，龍桜
　　Mコート：大島北，鶴丸　　Nコート：錦江湾，川辺・枕・薩南　　Oコート：神村学園，国分　　Pコート：川内商工，松陽
（2）　第2日目の第1試合の線審・記録は，各コートの第2試合のチームでお願いします。
（3）　審判員が不足した場合，チームの監督の先生方に審判を依頼することがあります。笛を準備してください。
（4）　本大会使用球については，モルテン(V5M5000)の人工皮革カラーボールを使用する。

※　全九州総合選手権大会（男女各3チームを推薦予定）　期日：5月10日（金）～5月12日（日）　開催地：宮崎県