【順位決定戦】　８日（日）　＜女子＞

【Eコート】1位～4位　　（会場）　霧島市ユピテルアリーナ霧島

1位	なでしこクラブ
2位	尚　学　館
3位	KALDIRE.VC
4位	日　南　学　園

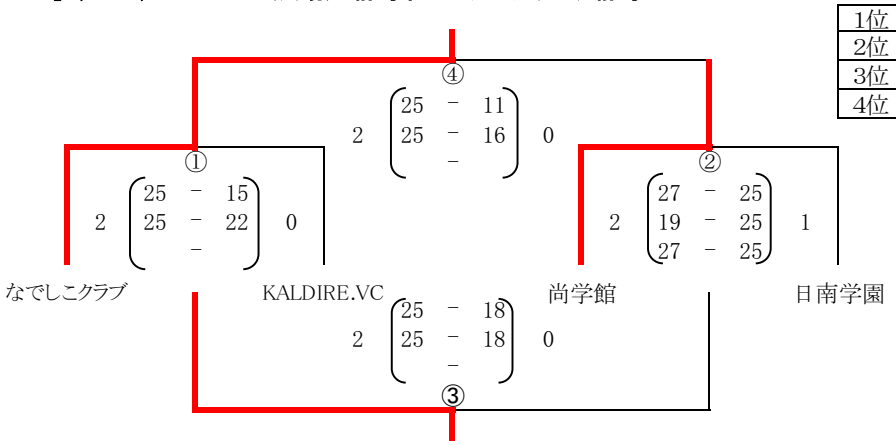

【Fコート】5位～8位　　（会場）　霧島市ユピテルアリーナ霧島

5位	志　　桜
6位	Taniyama　Green　Leaves
7位	上新田バレーボールクラブ
8位	宮　之　城

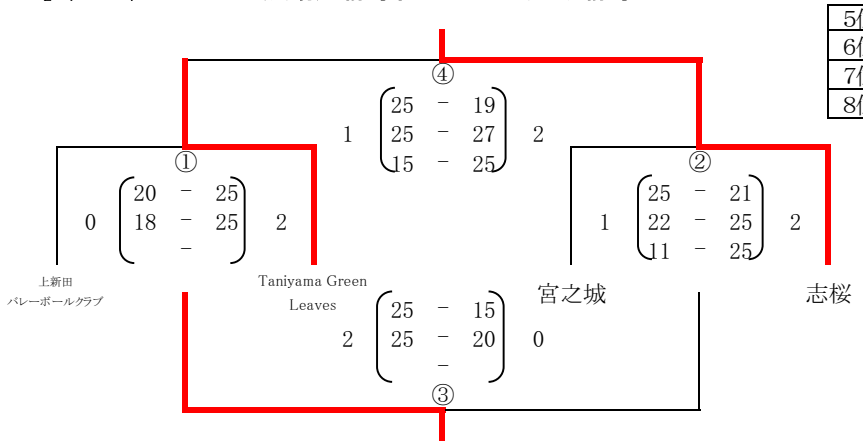

【Gコート】9位～12位　　（会場）　霧島市ユピテルアリーナ霧島

9位	宮　崎　日　大
10位	HINATA　RETOERA'S
11位	川　内　北
12位	三　　松

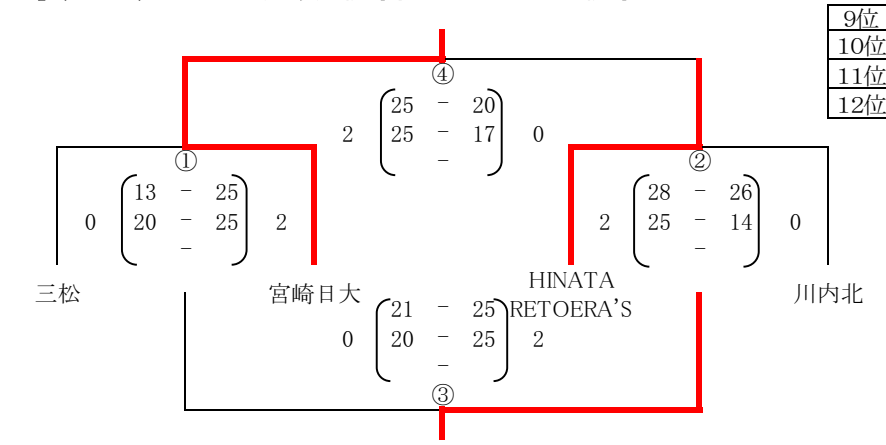

【Hコート】13位～16位　　（会場）　霧島市ユピテルアリーナ霧島
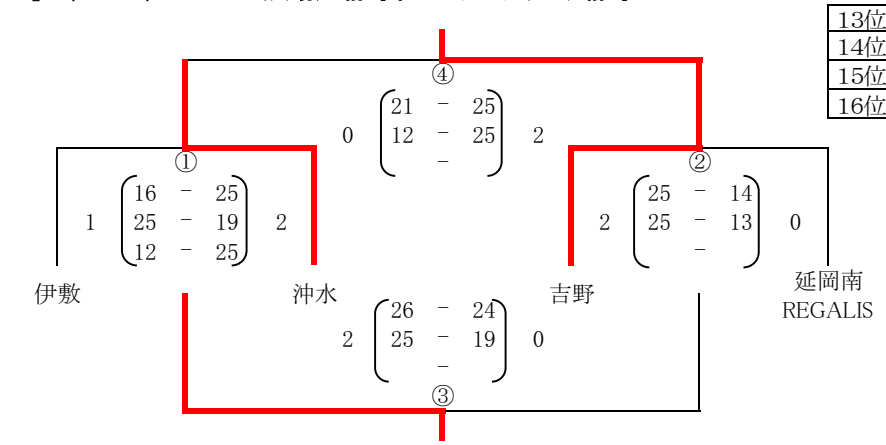
13位	吉　　野
14位	沖　　水
15位	伊　　敷
16位	延　岡　南　REGALIS