令和３年度　第４１回 鹿児島県中学校新人バレーボール大会（女子の部）

期　日：令和４年３月１９日（土）～３月２０日（日）
場　所：１９日　加治木中学校（ａ・ｂ）
宮之城総合育館（ｃ・ｄ）
串良平和アリーナ（ｅ・ｆ）
帖佐中学校（ｇ）　鹿屋市体育館（ｈ・ｊ）
祁答院体育館（ｉ）　溝辺中学校（ｋ）
伊敷台中学校（ｌ）　日当山中学校（ｍ）
舞鶴中学校（ｎ）
伊佐市菱刈農業者トレーニングセンター（ｏ）
南九州市頴娃農業者トレーニングセンター（ｐ）
２０日　喜入総合体育館（ｑ・ｒ）
宮之城体育館（ｃ・ｄ）

会場	中学校名	
加治木中学校 ◎◎	加治木	1
	万世	2
	城西	3
	川内中央	4
	伊敷	5
	紫原	6
	根占	7
南九州市頴娃農業者トレーニングセンター ◎◎	鹿屋東	8
	日吉学園	9
	清水	10
	頴娃	11
	米ノ津	12
	龍南	13
	吉松・帖佐	14
	和田	15
祁答院体育館 ◎◎	明和	16
	東郷学園	17
	大始良	18
	大崎	19
	出水	20
	長田	21
	国分南・国分	22
鹿屋市体育館 ◎◎	河頭	23
	鹿児島第一	24
	生冠	25
	金峰	26
	坂元	27
	安房	28
	第一鹿屋	29
串良平和アリーナ ◎◎	松元	30
	笠利	31
	栗野	32
	市来	33
	平成	34
	吉野	35
	田崎	36
串良平和アリーナ ◎◎	宇都	37
	北指宿	38
	天保山	39
	鹿屋	40
	国分	41
	高尾野	42
	中種子	43
	甲東	44
日当山中学校 ◎◎	西紫原	45
	日当山	46
	高山	47
	谷山	48
	伊集院北	49
	川辺	50
	江内・出水	51
	吉田南	52
宮之城総合体育館 ◎◎	末吉	53
	川内南	54
	内之浦・第一佐多	55
	武岡	56
	桜丘	57
	知覧	58
	重富	59
宮之城総合体育館 ◎◎	宮之城	60
	鷹巣	61
	甲南	62
	西指宿・開聞・桜山・枕崎	63
	郡山	64
	細山田	65
	隼人	66
舞鶴中学校 ◎◎	吉野東	67
	和泊	68
	東市来	69
	入来・祁答院	70
	串良	71
	舞鶴	72
	大隅	73
	緑丘	74
溝辺中学校 ◎◎	溝辺・横川	75
	鹿児島玉龍	76
	加世田	77
	上小原・田代	78
	岳南	79
	星峯	80
	伊集院	81
伊敷台中学校 ◎◎	東谷山	82
	南指宿	83
	鴨池	84
	垂水中央	85
	伊敷台	86
	陵南	87
	阿久根	88
帖佐中学校 ◎◎	帖佐	89
	桜島・吉野	90
	松山・志布志・末吉	91
	輝北	92
	水引	93
	長島	94
	喜入	95
鹿屋市体育館 ◎◎	吾平	96
	川内北	97
	南	98
	朝日	99
	立神	100
	蒲生	101
	武	102
伊佐市菱刈農業者トレーニングセンター ◎◎	山川	103
	大口中央	104
	鹿大附属	105
	串木野・伊集院北	106
	古仁屋	107
	花岡	108
	樋脇	109
	福平	110
加治木中学校 ◎◎	皇徳寺	111
	別府	112
	財部	113
	錦江	114
	霧島・舞鶴	115
	種子島	116
	谷山北	117

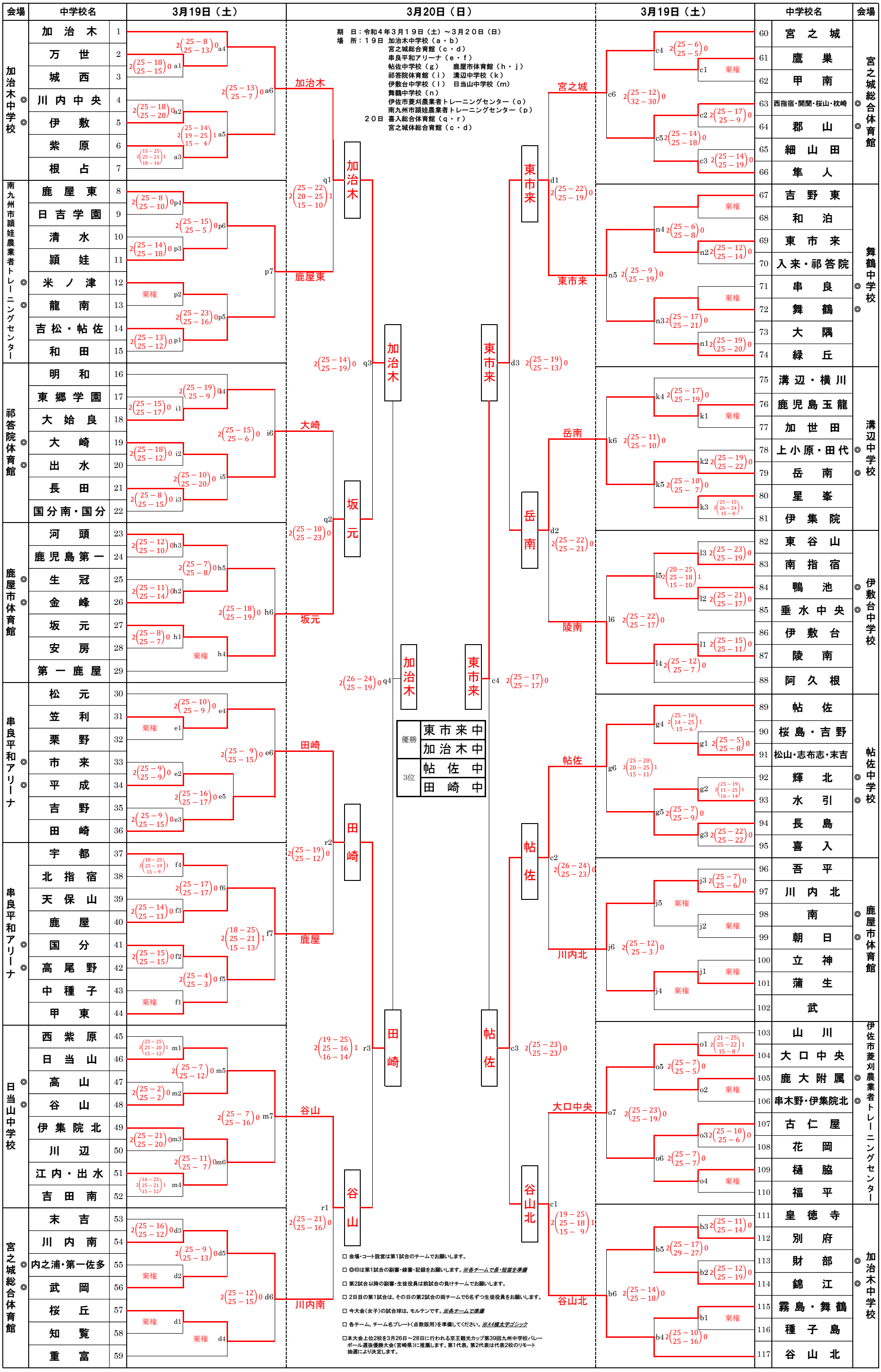

□ 会場・コート設営は第1試合のチームでお願いします。

□ ◎印は第1試合の副審・線審・記録をお願いします。*※各チームで長・短笛を準備*

□ 第2試合以降の副審・生徒役員は前試合の負けチームでお願いします。

□ 2日目の第1試合は，その日の第2試合の両チームで6名ずつ生徒役員をお願いします。

□ 今大会（女子）の試合球は，モルテンです。*※各チームで準備*

□ 各チーム，チーム名プレート（点数版用）を準備してください。*※A4横太字ゴシック*

□本大会上位2校を3月26日～28日に行われる京王観光カップ第39回九州中学校バレーボール選抜優勝大会（宮崎県）に推薦します。第1代表，第2代表は代表2校のリモート抽選により決定します。