ビーチバレーボール種目　トーナメント表
【少年女子】

D･E･Fコート：大崎町ビーチスポーツ専用競技場
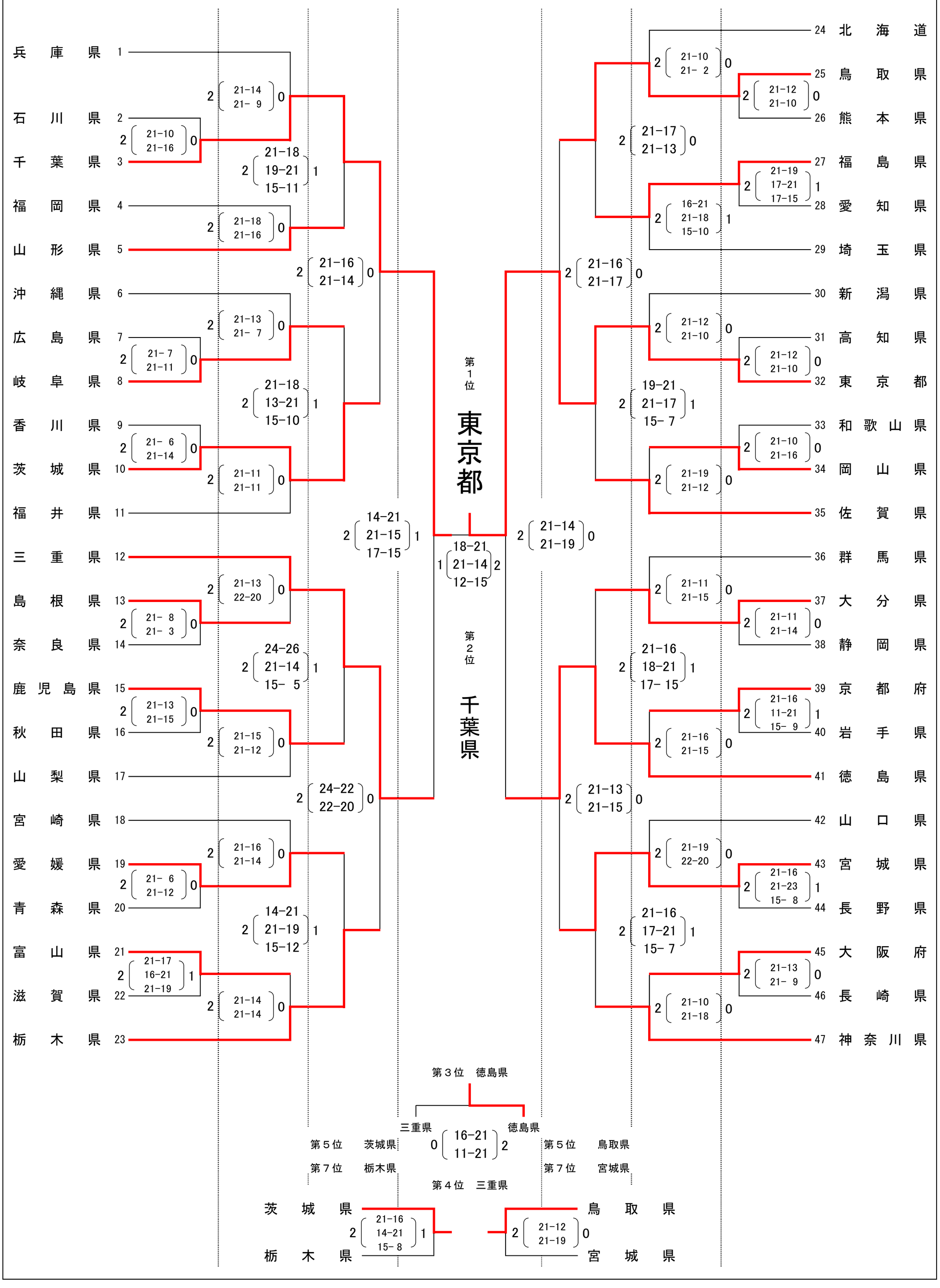
都道府県名	９月16日（土）	９月17日（日）	９月18日（月）	９月19日（火）	９月18日（月）	９月17日（日）	９月16日（土）	都道府県名
	１回戦	２回戦	３回戦 準々決勝	準決勝 ５・７位決定戦 ３・４位決定戦 決　勝	３回戦 準々決勝	２回戦	１回戦